SE Serie

TRIPLE R OIL CLEANER OFFLINE-ÖLFILTER DER SE-SERIE

OFFLINE-ÖLFILTER

Triple R

TRIS | Triple R Industrial Services
Triple R Oil Cleaner

www.tris.pro

www.tris.pro

Triple R Ölfilter I TRIS: Importeur, Vertrieb, Montage und Engineering von Triple R Produkten. Anreizgeber („Incentive Provider“) des Green Awards.
Kontakt: Topaasstraat 5 7554 TJ Hengelo in den Niederlanden. Tel.: +31(0)742428109 E: info@tris.pro W: www.tris.pro
© 2018 TRIS B.V. Alle Rechte vorbehalten

Triple R

SE Serie

TRIPLE R OIL CLEANER OFFLINE-ÖLFILTER DER SE-SERIE

Effektive Entfernung von Partikeln, Wasser und Verlackungen!

Die Ölfilter der SE-Serie, hergestellt von Triple R I TRIS, wurden zum Reinigen des Öls sowie zum absolut perfekten Reinhalten von Öl für Anwendungen mit einem Systemvolumen von ca. 3750 Litern konzipiert. Das System gewährleistet die effektive Filterung aller Schmutzpartikel, von Kondensations- und Oxidationsprodukten (Verlackungen), die sich mit herkömmlichen Filtern nicht entfernen lassen.

Und so funktioniert es

Das SE-System ist als Bypass angeschlossen und verfügt über eine eigenen Motor-Pumpen-Kombination, wodurch sich das System der SE-Serie für drucklose Anwendungen eignet. Das SE-System pumpt das Öl durch das Filtergehäuse und dann mit einer drucklosen Rückleitung zurück zum Tank.

Vorteile

- Verhindert Defekte in Hydraulikanlagen
- Verbessert die Verlässlichkeit und Produktivität Ihrer Maschinen
- Verlängert die Lebensdauer aller hydraulischer Komponenten, wie beispielsweise von Pumpen, Servoventilen und Dichtungen
- Verlängert die Öllebensdauer
- Verlängert die Servicedauer von Standardfiltern
- Verringert die Wartungskosten
- Verringert den Ölverbrauch
- Verringert die Ausfallzeiten von Maschinen

Technologie

Das Öl wird mithilfe der Motor-Pumpen-Kombination axial durch das Filterelement zwangsgeführt, mit einer drucklosen Rückführung.

Das SE-System ist in einer Vielzahl von Modellen erhältlich, einschließlich mobilen Konfigurationen.

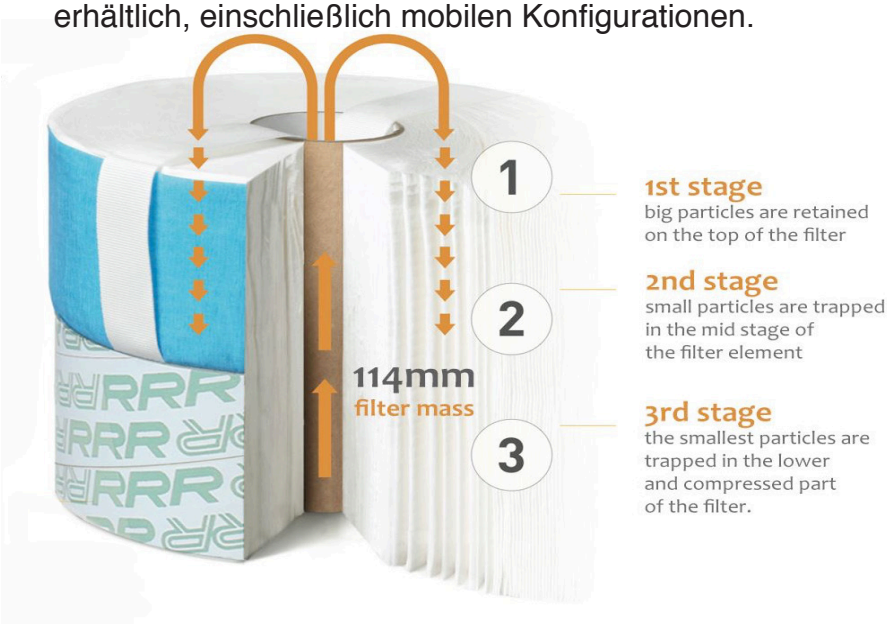

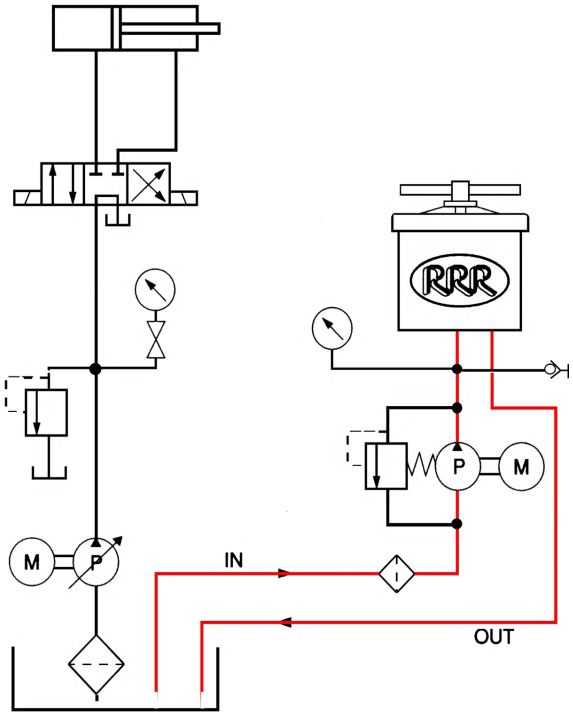

www.tris.pro

Triple R Ölfilter I TRIS: Importeur, Vertrieb, Montage und Engineering von Triple R Produkten. Anreizgeber („Incentive Provider“) des Green Awards.
Kontakt: Topaasstraat 5 7554 TJ Hengelo in den Niederlanden. Tel.: +31(0)742428109 E: info@tris.pro W: www.tris.pro
© 2018 TRIS B.V. Alle Rechte vorbehalten

TRIPLE R CORPORATION

Triple R

SE Serie

TRIPLE R ÖLFILTER SE-SERIE – BEISPIELE

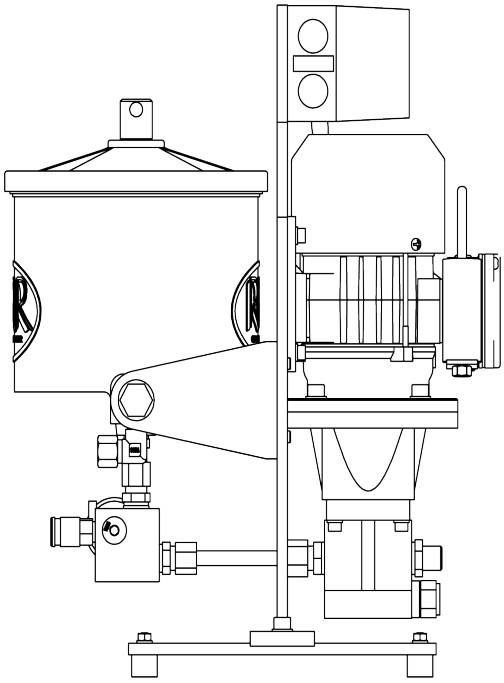

SE 100 BASIC-Ausführung

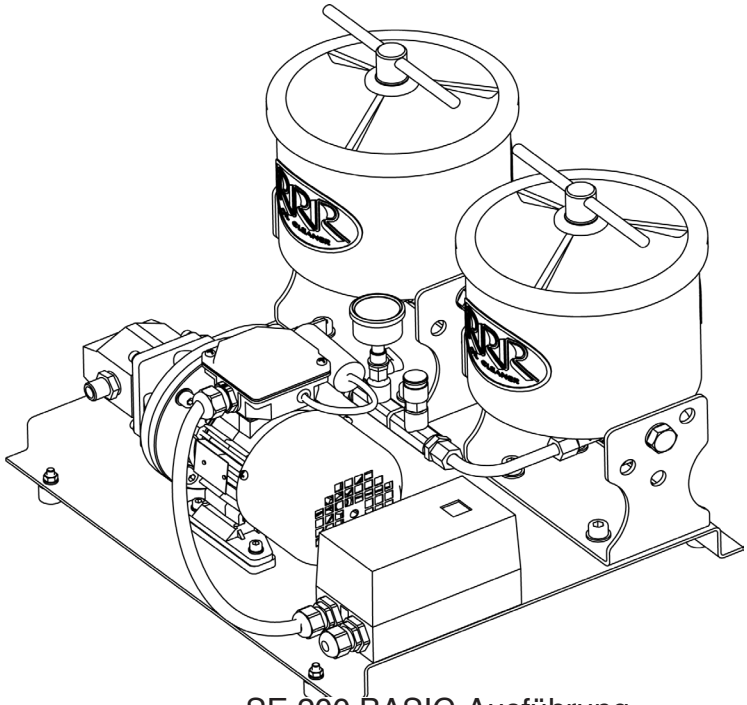

SE 200 BASIC-Ausführung

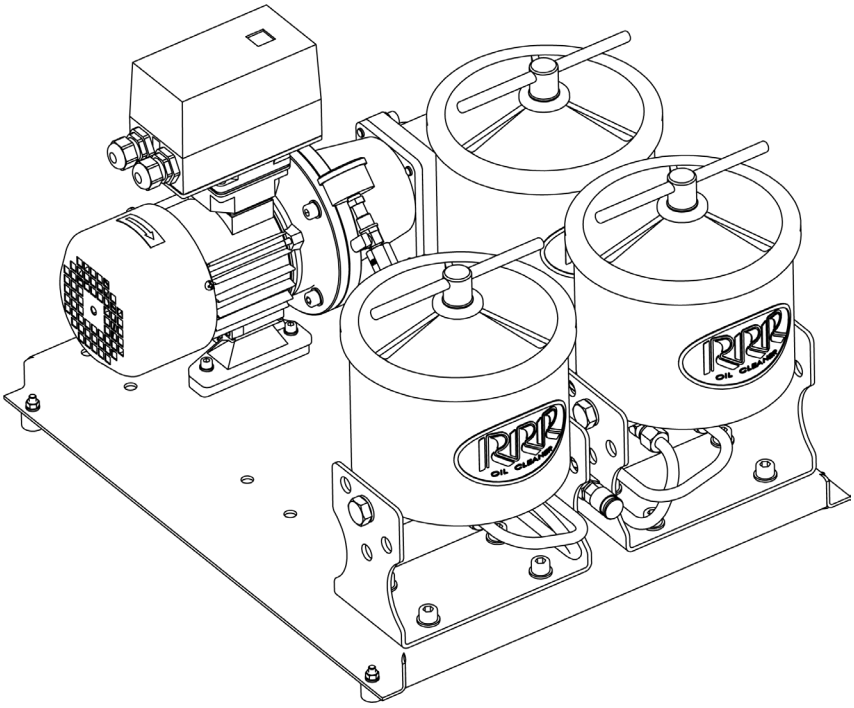

SE 300 BASIC-Ausführung

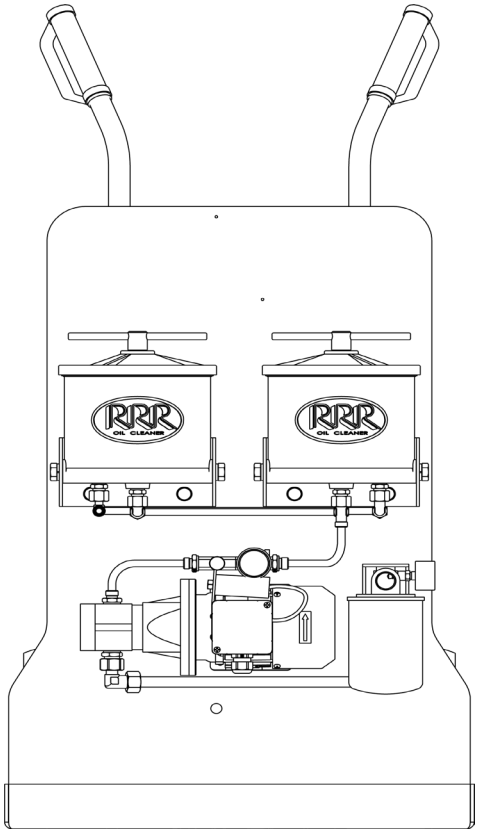

SE 200 MOBILE-Ausführung

Die Produkte können für unterschiedliche Öltypen variieren. Weitere Informationen erhalten Sie unter www.tris.pro

www.tris.pro

Triple R Ölfilter I TRIS: Importeur, Vertrieb, Montage und Engineering von Triple R Produkten. Anreizgeber („Incentive Provider“) des Green Awards.
Kontakt: Topaasstraat 5 7554 TJ Hengelo in den Niederlanden. Tel.: +31(0)742428109 E: info@tris.pro W: www.tris.pro
© 2018 TRIS B.V. Alle Rechte vorbehalten

Triple R

SE Serie

TRIPLE R OIL CLEANER AUSWAHLDIAGRAMM FÜR HYDRAULIK- UND SCHMIERÖLE DER SE-SERIE

HYDRAULIKÖL-GESAMTVOLUMEN BASIEREND AUF MAX. 180 cSt

TRIPLE R SYSTEM FÜR IHRE ANWENDUNG

MODELL	< 500L	< 900L	< 2000L	< 3000L	< 4000L	< 6000L	> 6000L
SE-50							
SE-100							
SE-200							
SE-300							
SE-400							
SE-600							
OSCA series							

SCHMIERÖL-GESAMTVOLUMEN BASIEREND AUF MAX. 460 cSt

TRIPLE R SYSTEM FÜR IHRE ANWENDUNG

MODELL	< 100L	< 400L	< 800L	< 1000L	< 1500L	< 2000L	> 2000L
SE-50							
SE-100							
SE-200							
SE-300							
SE-400							
SE-600							
OSCA series							

www.tris.pro

Triple R Ölfilter I TRIS: Importeur, Vertrieb, Montage und Engineering von Triple R Produkten. Anreizgeber („Incentive Provider“) des Green Awards.
Kontakt: Topaasstraat 5 7554 TJ Hengelo in den Niederlanden. Tel.: +31(0)742428109 E: info@tris.pro W: www.tris.pro
© 2018 TRIS B.V. Alle Rechte vorbehalten

TRIPLE R CORPORATION

Triple R

SE Serie

TRIPLE R OIL CLEANER PUMPENLEISTUNG DER SE-SERIE UND FILTERELEMENT-AUSWAHLDIAGRAMM

TRIPLE R SE SERIES SYSTEM **SPECIFICATIONS**

MODELL	Hydrauliköl-Ausführung Pumpenleistung	Schmieröl-Ausführung Pumpenleistung	Maße (mm)	Material
SE-50	~1.6L/min	N.L.	~ 363 x 230 x 460	Aluminium
SE-100	~2.5L/min	~1.2L/min	~ 385 x 230 x 460	Aluminium
SE-200	~5L/min	~2.5L/min	~ 470 x 400 x 370	Aluminium
SE-300	~7.5L/min	~3.3L/min	~ 610 x 470 x 370	Aluminium
SE-400	~9L/min	~5L/min	~ 610 x 470 x 370	Aluminium
SE-600	~16L/min	~7.5L/min	~ 1080 x 470 x 370	Aluminium

TRIPLE R DIAGRAMM ZUR ARTIKELAUSWAHL

MODELL	SE-50	SE-100	SE-200	SE-300	SE-400	SE-600
Artikelzahl	1	1	2	3	4	6

TRIPLE R DIAGRAMM ZUR ARTIKELAUSWAHL

MODELL	D-100	E-100	E-100 SP	M-100	X-100	WE-100	WG-100
ARTIKELNR.	TR-20000	TR-20470	TR-20472	TR-20430	TR-25450	TR-20450	TR-25470
MICRON*	2	5	2	2	10	X	10
BETA	75	539	539	200	145	X	93
FLÜSSIG-KEITS-	Hydrauliköl	Hydraulik, Motoröl	Kompressoröl	Hydrauliköl, Kraftstoffe	Schmieröl	Hydraulik, Schmieröl Motoröl	Glykole
ANMER-KUNGEN	Hohe Schmutzkapa-zität					Hohe Wasser-kapazität	
BILD		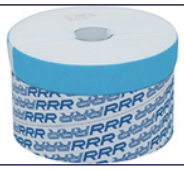	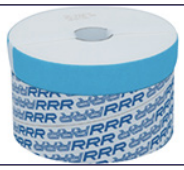	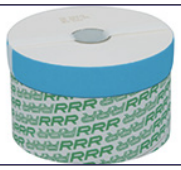	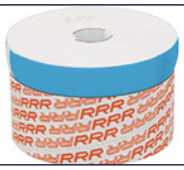		

*Alle Nennwerte sind absolute Nennwerte, Multipass getestet.

www.tris.pro

Triple R Ölfilter I TRIS: Importeur, Vertrieb, Montage und Engineering von Triple R Produkten. Anreizgeber („Incentive Provider“) des Green Awards.
Kontakt: Topaasstraat 5 7554 TJ Hengelo in den Niederlanden. Tel.: +31(0)742428109 E: info@tris.pro W: www.tris.pro
© 2018 TRIS B.V. Alle Rechte vorbehalten

TRIPLE R CORPORATION

Triple R

SE Serie

TRIPLE R OIL CLEANER GENERATOR DER SE-SERIE – BESTELLCODE, BESTELLVORGANG

MODELL	GEHÄUSE	VERSION	ÖLTYP	DICHTUNG	SPANNUNG	EIN/AUS	PROBE
SE	TABELLE 1	TABELLE 2	TABELLE 3	TABELLE 4	TABELLE 5	TABELLE 6	TABELLE 7

TABELLE 1	CODE
Ein Gehäuse	50
Ein Gehäuse	100
Zwei Gehäuse	200
Drei Gehäuse	300
Vier Gehäuse	400
Sechs Gehäuse	600

TABELLE 2	CODE
Basis (50-600)	B
Mobil (Nur 100, 200 & 400)	M
Wandbefestigung (Nur 100, 200 & 300)	W

TABELLE 3	CODE
Hydraulik	H
Schmieröl	L
Kraftstoffe	F
Glykol	WG

TABELLE 4	CODE
NBR-DICHTUNG (Standard)	Leer lassen
VITON-DICHTUNG (Pumpen- und Gehäusedichtungen)	V

TABELLE 5	CODE
110 V Einphasen-	110 V
230 V Einphasen-	230 V
400 V Drehstrom	400 V

TABELLE 6	CODE
Motorschutz / Ein-Aus (Standard)	O
Ohne Schalter	Leer lassen

TABELLE 7	CODE
Probenanschluss (Standard)	S
Ohne Probenanschluss	Leer lassen

KOMPLETTER MUNSTER-BESTELLCODE*							
SE	100	B	H	V	230 V	O	S

***Es sind weitere Optionen und kundenspezifische Systeme verfügbar. Nähere Informationen dazu erhalten Sie bei uns.**

© 2018 TRIS B.V. Alle Rechte vorbehalten

TRIPLE R CORPORATION

Triple R

SE Serie

DIE OFFLINE-ÖLFILTER DER SE-SERIE EIGNEN SICH PERFEKT FÜR:

Gasturbinen
Dampfturbinen
Getriebe
Mobile Hydraulikanlagen
Generatoren
Spritzgussmaschinen
Allgemeine Hydraulik
Kraftstofftanks
Flüssigkeiten auf Glykolbasis
Kompressoröle
und vieles mehr!

Weitere Informationen finden Sie unter www.tris.pro
Oder wenden Sie sich an uns unter: +31(0)742428109
info@tris.pro

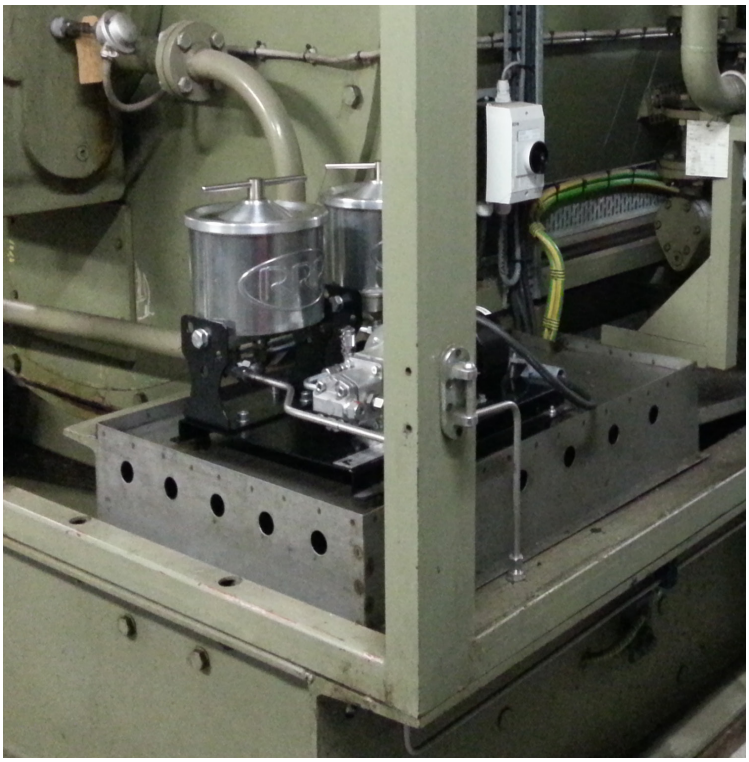

www.tris.pro

Triple R Ölfilter I TRIS: Importeur, Vertrieb, Montage und Engineering von Triple R Produkten. Anreizgeber („Incentive Provider“) des Green Awards.
Kontakt: Topaasstraat 5 7554 TJ Hengelo in den Niederlanden. Tel.: +31(0)742428109 E: info@tris.pro W: www.tris.pro
© 2018 TRIS B.V. Alle Rechte vorbehalten

TRIPLE R CORPORATION